用 120HZ 零调制 80KHZ 的 HID 半桥驱动电路图

这是用一个 TL494 和一个 IR2112J 及 NE555 设计的 HID 高频和低频调制电路图。

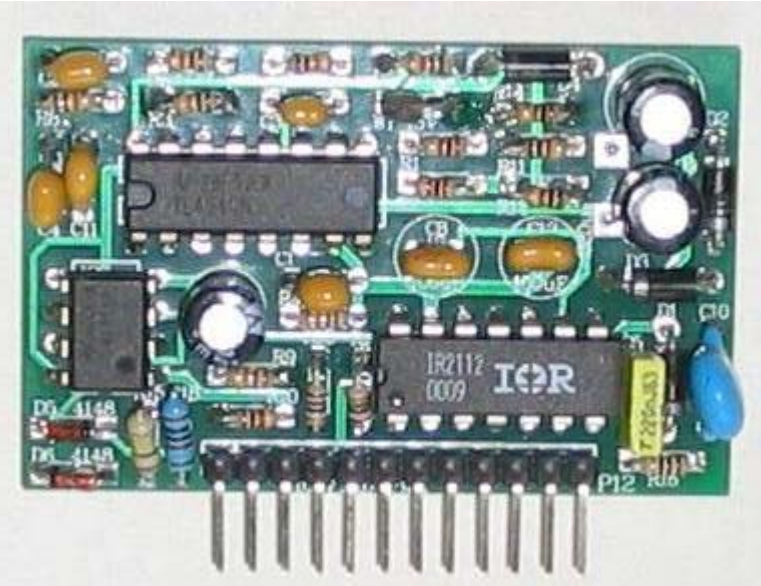

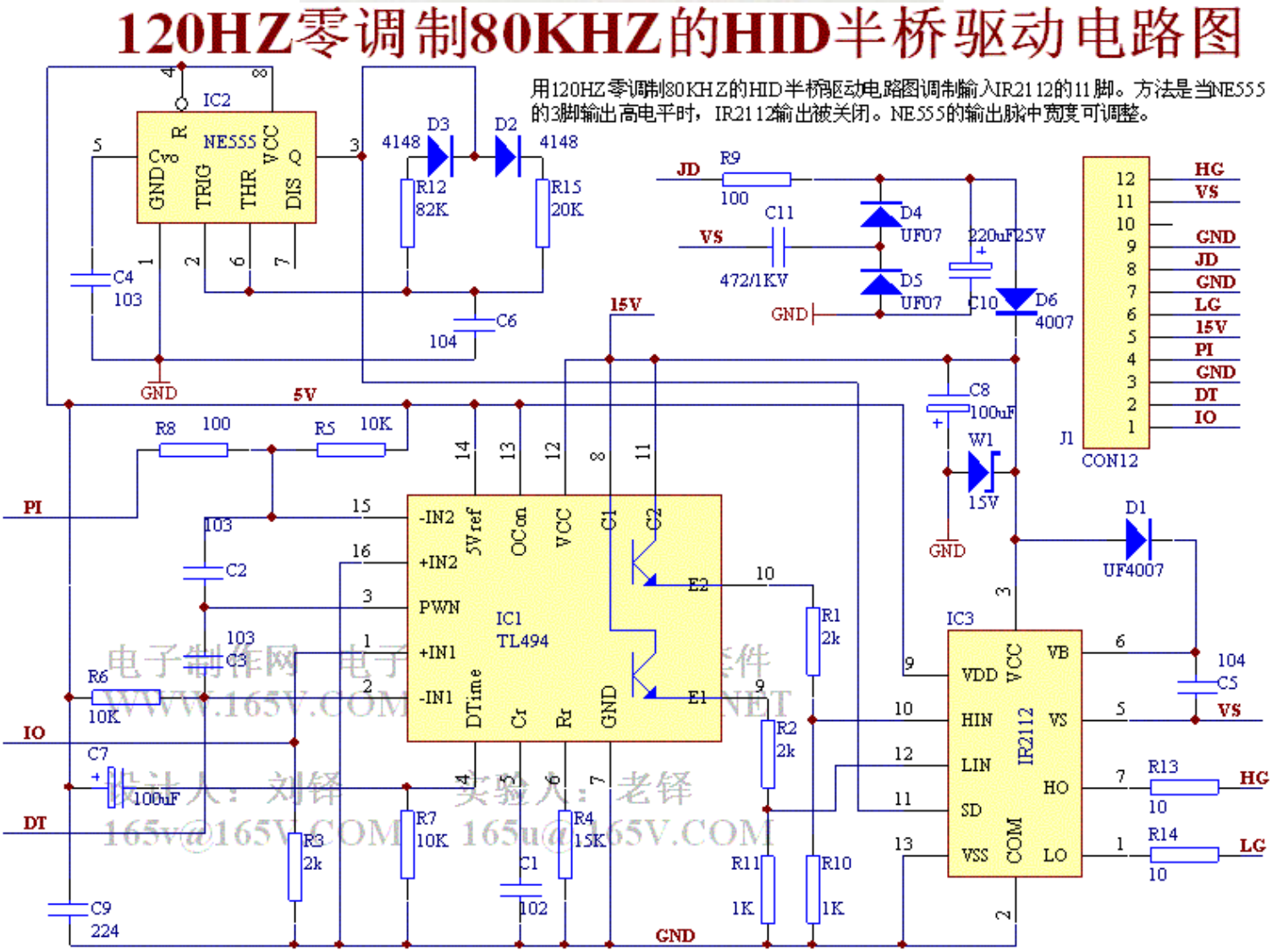

120HZ调制80KHZ的HID灯主电路图

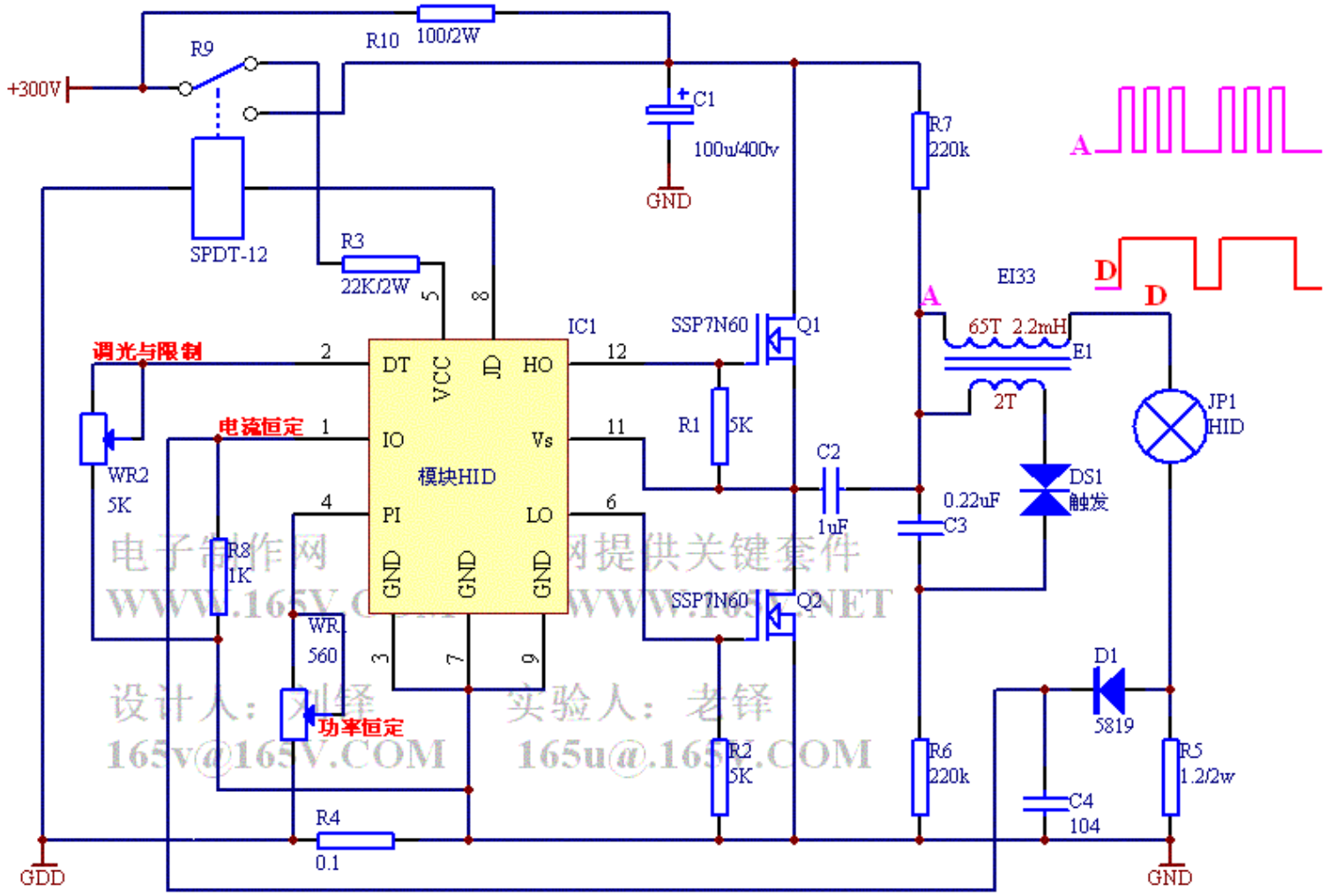

电子制作网 网提供关键套件
WWW.165V.COM WWW.165.NET
设计人：刘铎 实验人：老铎
165v@165V.COM 165u@.165.COM